FORMAT Design 3.0 Seifenspender

FORMAT Design 3.0 Seifenspender

FO15100100001

Technische Daten und Varianten

Art	**Art.-Nr.**
Chrom, Glas satiniert	FO15100100001

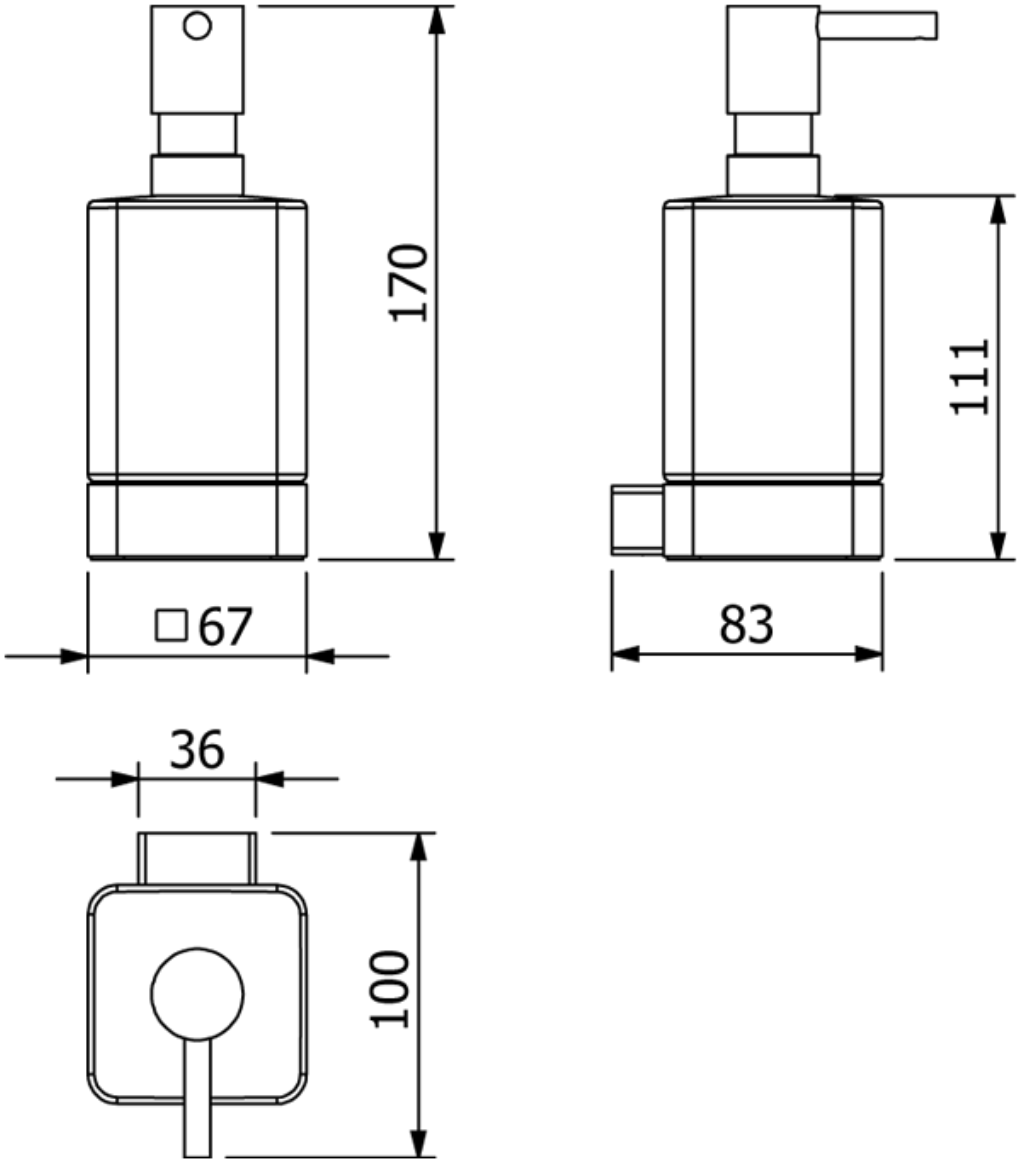

© 2024