FORMAT Kopfbrause

FORMAT Kopfbrause

quadratisch, 300 x 300 mm, sichtbare Höhe 2,4 mm, easy-clean, 1/2" IG, Kugelgelenk, 45° schwenkbar, 11,4 L/min bei 3 bar, erfüllt KTW-Richtlinie

FO10490030201

Technische Daten und Varianten

Art	**Art.-Nr.**
Edelstahl, hochglanzpoliert	FO10490030201

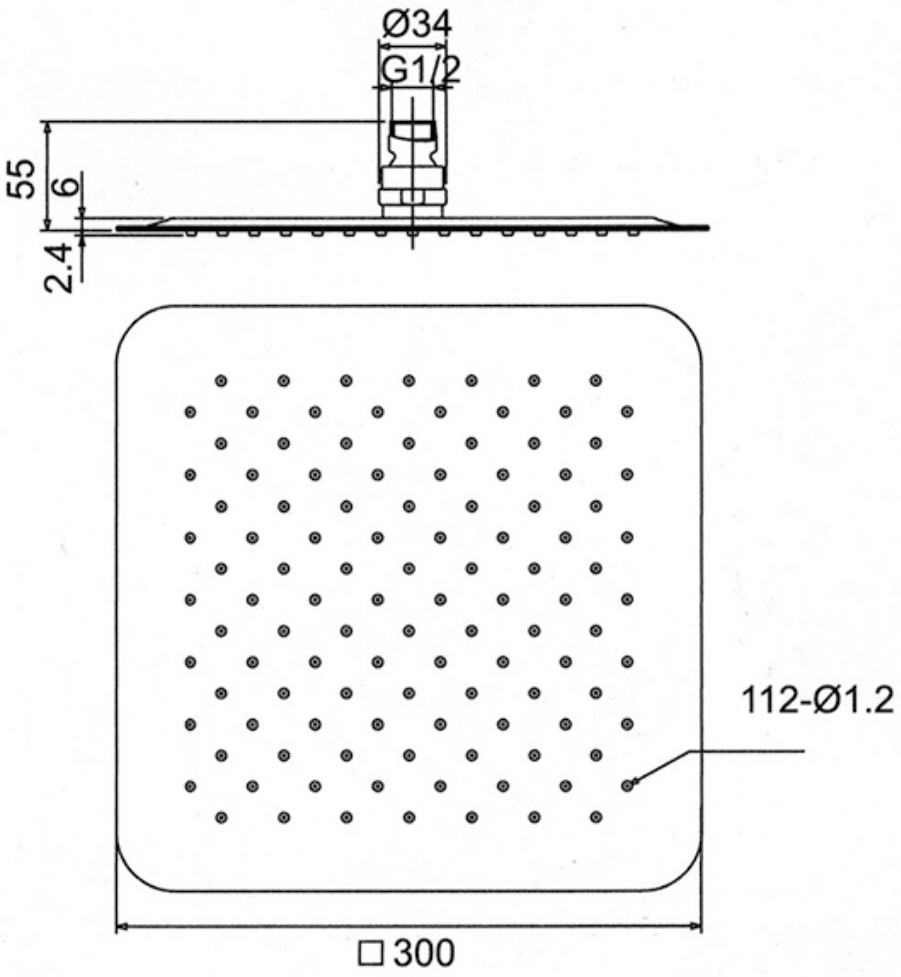

© 2024