FORMAT Pro 6-Eck-Badewanne Acryl

FORMAT Pro 6-Eck-Badewanne

aus Acryl, in Sanitärqualität, aus Plattenmaterial tiefgezogen, rückseitige Glasfaser-/Polyesterverstärkung und zusätzliche Stabilisierung im Bodenbereich, Ablauf mittig versetzt zur Überlaufbohrung hin, ohne Füße, ohne AblaufProgramm, Ablauf: Ø 52 mm, Innentiefe: 47 cm

1900 x 900 mm
FO05090030001

Technische Daten und Varianten

aus Acryl, in Sanitärqualität, aus Plattenmaterial tiefgezogen, rückseitige Glasfaser-/Polyesterverstärkung und zusätzliche Stabilisierung im Bodenbereich, Ablauf mittig versetzt zur Überlaufbohrung hin, ohne Füße, ohne Ablaufprogramm, Ablauf: Ø 52 mm, Innentiefe: 47 cm

Abmessung mm	**Farbe**	**Füllmenge l**	**Art.-Nr.**
1900 x 900	Weiß	190	FO05090030001

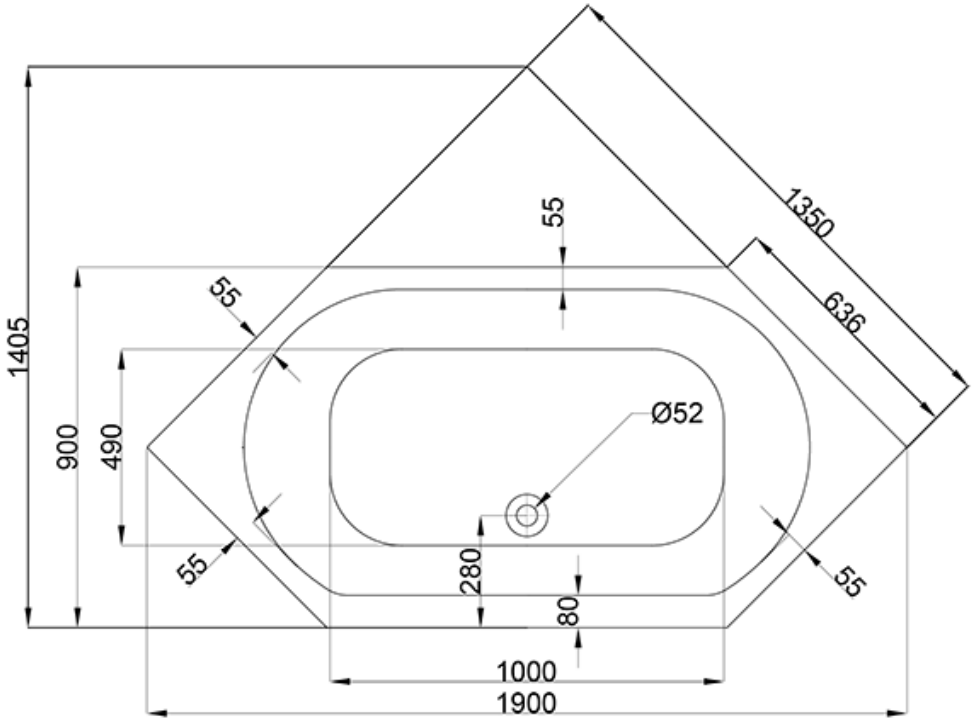

© 2025