FORMAT Pro Viertelkreis-Duschwanne Acryl

FORMAT Pro Viertelkreis-Duschwanne

aus Acryl, in Sanitärqualität, aus Plattenmaterial tiefgezogen, rückseitige Glasfaser-/Polyesterverstärkung und zusätzliche Stabilisierung im Bodenbereich, Ablauf seitlich, in Ecke platziert, ohne Füße, ohne AblaufProgramm, Ablauf: Ø 90 mm

900 x 900 x 25 mm
FO05090090001

Technische Daten und Varianten

aus Acryl, in Sanitärqualität, aus Plattenmaterial tiefgezogen, rückseitige Glasfaser-/Polyesterverstärkung und zusätzliche Stabilisierung im Bodenbereich, Ablauf seitlich, in Ecke platziert, ohne Füße, ohne Ablaufprogramm, Ablauf: Ø 90 mm

Abmessung mm	**Farbe**	**Art.-Nr.**
900 x 900 x 25	Weiß	FO05090090001

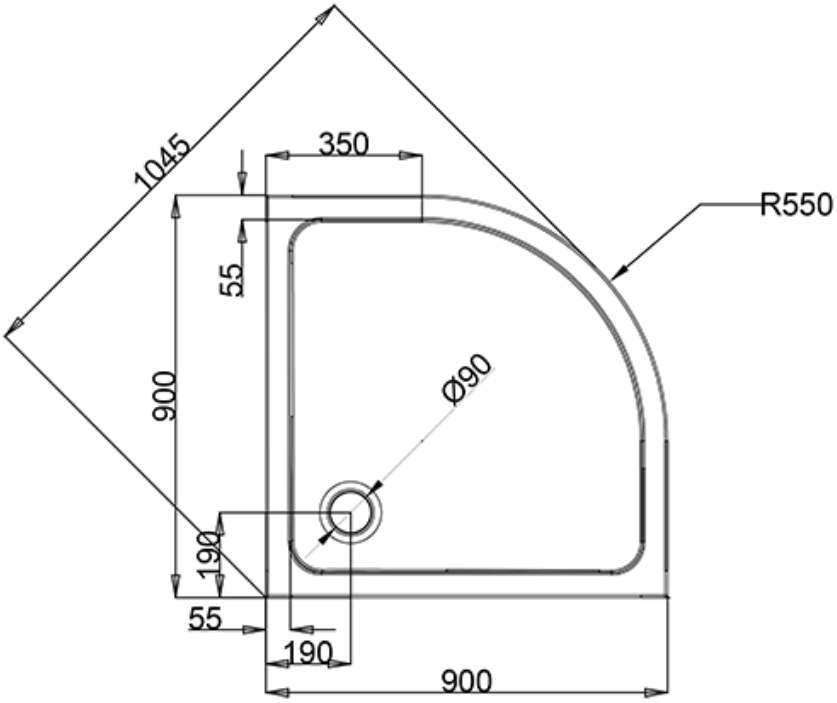

© 2024