FORMAT Plus Waschtisch

FORMAT Plus Waschtisch

mit Überlauf, ohne Hahnloch

600 x 545 mm
FO01060020001

650 x 560 mm
FO01060020002

Technische Daten und Varianten

Abmessung mm	**Oberfläche**	**Art.-Nr.**
600 x 545	Weiß	FO01060020001
650 x 560	Weiß	FO01060020002

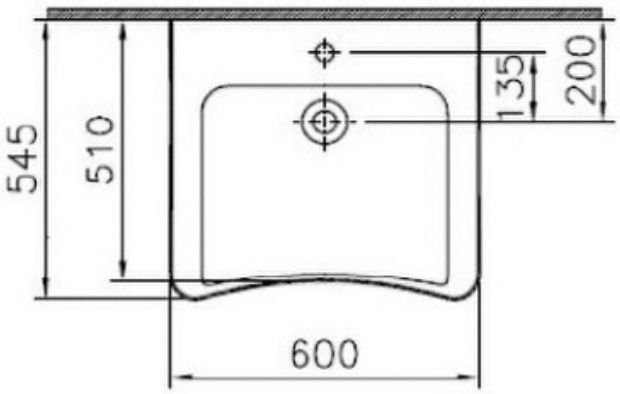
545
510
135
200
600

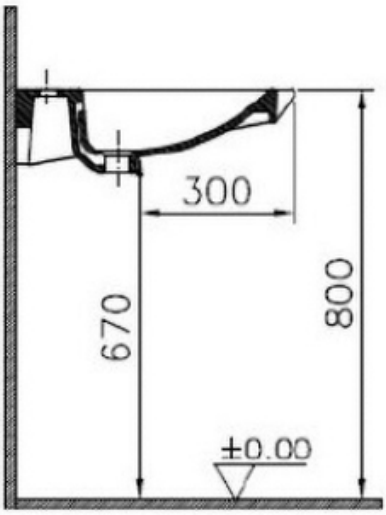
300
670
800
±0.00

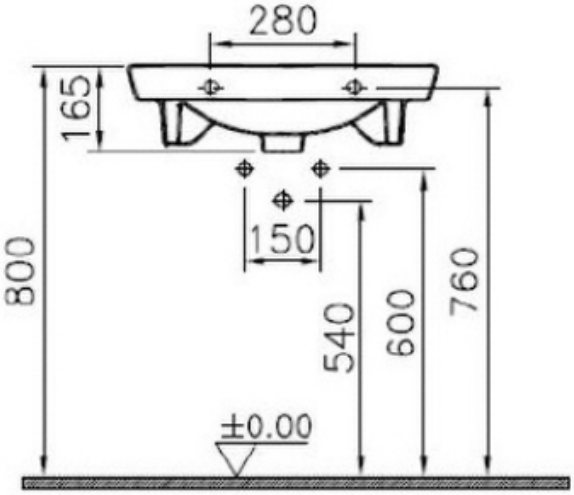
280
165
150
800
540
600
760
±0.00

© 2024