# **FORMAT Plus** Wand-Flachspül-WC

**FORMAT Plus** Wand-Flachspül-WC

geschlossener Spülrand, 3 / 6 Liter, Spülvolumen, rollstuhlgerecht, Breite 355 mm, Höhe 380 mm

**FO01060050002**

## Technische Daten und Varianten

| **Oberfläche** | **Ausladung mm** | **Art.-Nr.** |
|---|---|---|
| Weiß | 700 | FO01060050002 |

Erhöhte Montage erforderlich zur Erreichung einer Sitzhöhe von 480 mm nach DIN 1385-6, DIN-EN 38, DIN 18040, DIN-EN 997

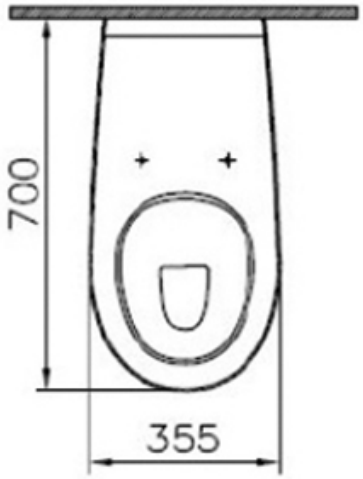


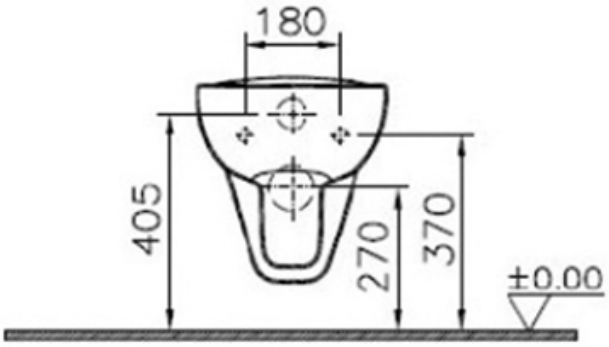


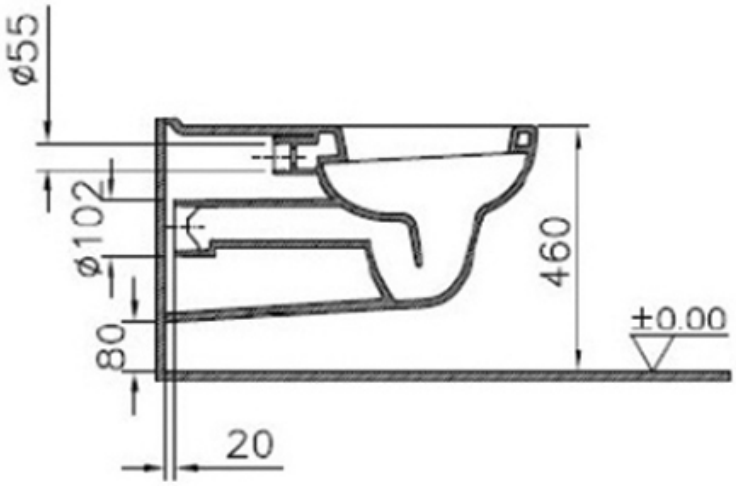



© 2024