FORMAT Pro Q Wand-Tiefspül-WC

FORMAT Pro Q Wand-Tiefspül-WC

FO072921000

mit FORMATclean
FO072921700

Technische Daten und Varianten

Oberfläche	**Art.-Nr.**
Weiß	FO072921000
Weiß FORMATclean	FO072921700

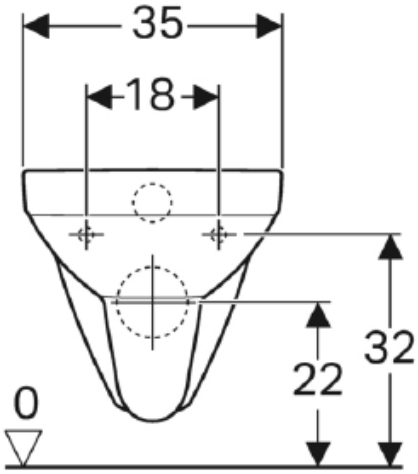

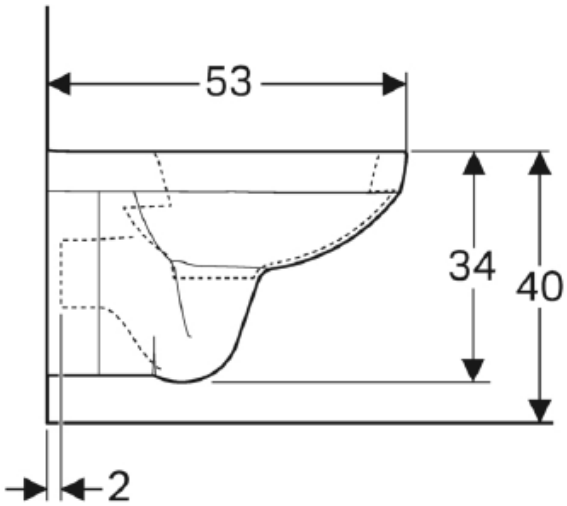

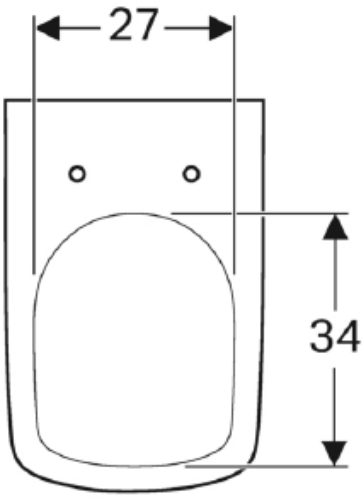

© 2024